Les gammes

300, 400 & 500

Rapid

L'accès direct au sommet de la performance

L'Injection

Le Soufflage

L'Extrusion

Rapid
MASTERS OF GRANULISTICS

La formule **de la réussite**

La technologie « A cœur ouvert de Rapid est désormais intégrée à tous les broyeurs des gammes 300, 400 et 500. Son grand avantage réside dans le fait qu'elle renforce les performances en permettant d'accéder directement et facilement au cœur de la machine, réduisant ainsi considérablement les temps de nettoyage et d'entretien aux changements de production. Ces « arrêts au stand » extrêmement courts maximisent les temps de production et minimisent les coûts de main d'œuvre. L'accès sans obstacle aux pièces internes essentielles du broyeur assure aussi un contrôle visuel total et rapide qui prévient toute contamination aux changemetnts de couleur ou de matière.

Les gammes à cœur ouvert permettent un débit maxi de 1200 kg/h.

Une fois encore, Rapid confirme son leadership en matière d'innovation et met à votre disposition des broyeurs à hautes performances exempts de tout compromis.

Sur mesure pour vos besoins

Outre les diverses largeurs disponibles en fonction de vos besoins, les broyeurs peuvent être convertis en version PowerTech pour traiter les plastiques techniques les plus résistants, chargés fibre de verre ou autres renforts abrasifs.

Un broyeur en version PowerTech est équipé de pièces renforcées pour les tâches de broyage les plus sévères.

L'alliance de la technologie à cœur ouvert, d'une flexibilité étonnante et d'une qualité de broyé du plus haut niveau sur toute la gamme est la formule de la réussite dans le domaine du broyage à hautes performances.

Facilité de nettoyage et d'entretien

La remarquable ergonomie de conception de tous nos modèles vous permet d'accéder rapidement aux composants techniques au cœur de la machine pour réduire les temps de nettoyage, d'entretien et de changement de production. Le « visiblement propre » est un autre avantage pour les contrôles de conformité.

Moins d'énergie consommée

Le principe de la coupe à double ciseau réduit l'effort nécessaire pour couper les déchets plastiques et permet d'utiliser un plus petit moteur qui réduit notablement la consommation d'énergie.

Un broyé de la plus haute qualité

La technique de coupe Rapid par coupe franche en double ciseau avec périmètre de coupe constant donne un granulé homogène avec un taux de poussière minimum, même avec les matières les plus résistantes.

Verrouillage de sécurité amélioré

La nouvelle conception du système de verrouillage de sécurité permet d'ouvrir plus vite le broyeur. En vérifiant l'arrêt total du rotor par des capteurs de vitesse avant de permettre l'ouverture de la machine, il apporte également un degré supérieur de sécurité.

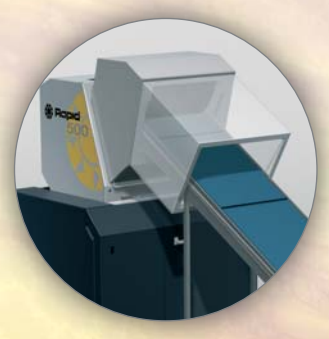

Adaptabilité de la goulotte d'alimentation

Un grand choix de goulottes standards permet de s'adapter à l'application et à la méthode d'alimentation. La plupart des goulottes standards sont modulaires et peuvent être reconfigurées sans difficulté en cas de besoin.

L'avenir au présent

La chambre de coupe de la plupart des modèles pouvant être configurée pour l'injection, le soufflage ou l'extrusion, un broyeur installé pour une certaine application peut être facilement transformé sur site pour une autre.

Ouverture/fermeture assistée

Des vérins pneumatiques à gaz ou un vérin motorisé permettent d'ouvrir et de fermer rapidement la goulotte du broyeur.

L'injection

Le moulage par injection est souvent caractérisé par la diversité de taille des produits concernés, par l'utilisation de matières techniques et/ou renforcées et par des changements fréquents de produit et de couleur. C'est là que les broyeurs Rapid des gammes 300, 400 et 500 démontrent leur supériorité en tant qu'élément essentiel du processus de fabrication. La qualité du broyé obtenu à partir des rebuts, des carottes et des déchets permet de le recycler directement dans la presse à injecter.

La gamme Rapid à coeur ouvert est idéale pour le broyage centralisé à grand débit ou en pied de presse des déchets et rebuts d'injection comme les carottes, les casiers à bouteilles, les tableaux de bord, les pare-chocs, les optiques de phare, les enjoliveurs de roue ou les chaussures de ski, pour ne citer que ceux-là.

Les broyeurs Rapid configurés pour l'injection contribuent à la stabilité des processus de fabrication.

Configuration de la chambre de coupe

La goulotte d'alimentation des broyeurs Rapid peut être configurée surpertangentielle ou tangentielle selon que le produit est plus ou moins volumineux.

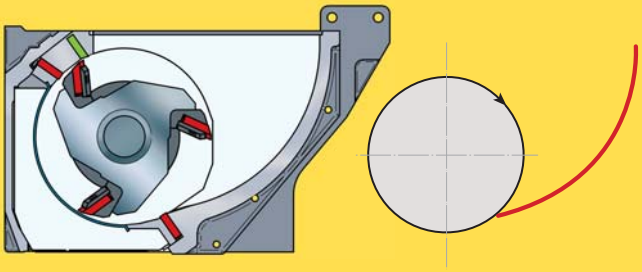

Supertangentiel pour déchets volumineux
On utilise généralement deux couteaux fixes (en rouge). Pour les débits élevés, la gamme Rapid 500 est équipée d'un troisième couteau en option (en vert).

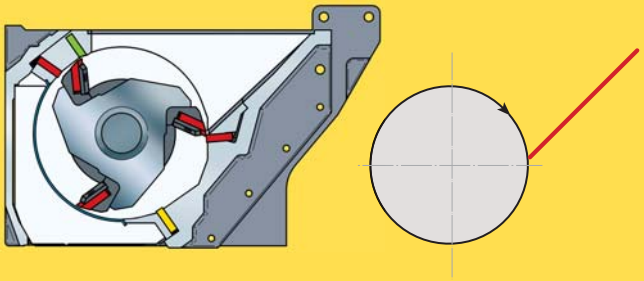

Tangentiel pour pièces à parois épaisses
On utilise généralement deux couteaux fixes (en rouge). On peut ajouter en option un ou deux (Gamme 500) couteaux fixes (en vert/en jaune) pour accroître le débit.

Visiblement propre!

Le démontage rapide des pièces internes permet de nettoyer et d'entretenir sans perte de temps. Après nettoyage, un simple contrôle visuel suffit pour vérifier l'absence de tout broyé résiduel susceptible d'entraîner une contamination lors d'un changement de matière ou de couleur.

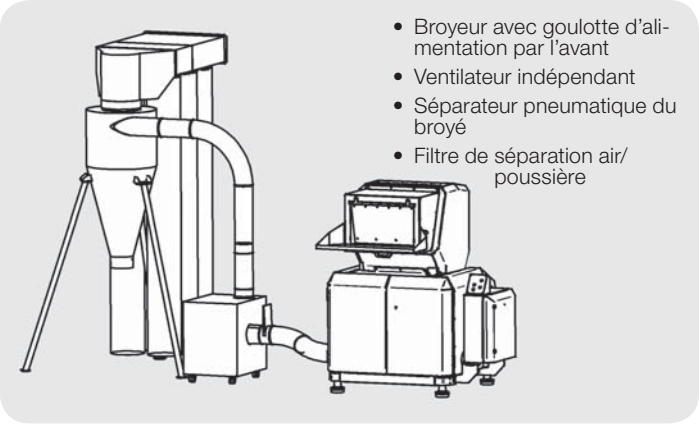

Tapis convoyeur et tunnel insonorisé pour un broyage plus silencieux.

Le soufflage

Les conteneurs plastiques en tout genre, dont les bouteilles d'eau de grande contenance, les réservoirs à carburant et les gros fûts sont des exemples de déchets caractéristiques du moulage par soufflage. Tous sont rapidement transformés en broyé de haute qualité directement recyclable dans la souffleuse par la gamme à cœur ouvert de Rapid.

La conjugaison de la coupe en double ciseau et de la chambre de coupe supertangentielle optimise l'entraînement des déchets volumineux et minimise leurs rebonds. La prédécoupe des déchets devient inutile et le broyeur est assez compact pour permettre de l'alimenter à hauteur d'homme.

Autant d'avantages qui plaident en faveur d'un broyeur Rapid comme élément majeur de votre ligne de fabrication avec recyclage direct.

Configuration de la chambre de coupe

La chambre de coupe supertangentielle du broyeur Rapid assure l'énorme effort de préhension nécessaire pour entraîner les déchets volumineux et leur éviter de « danser » sur le rotor.

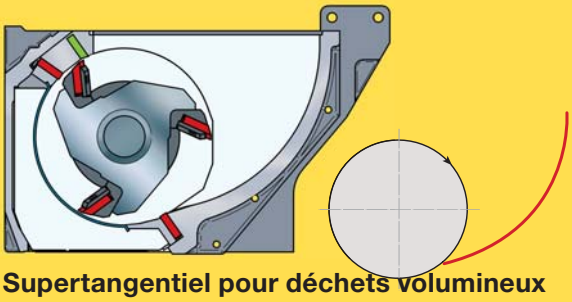

Supertangentiel pour déchets volumineux
On utilise généralement deux couteaux fixes (en rouge). Pour les débits élevés, la gamme Rapid 500 est équipée d'un troisième couteau en option (en vert).

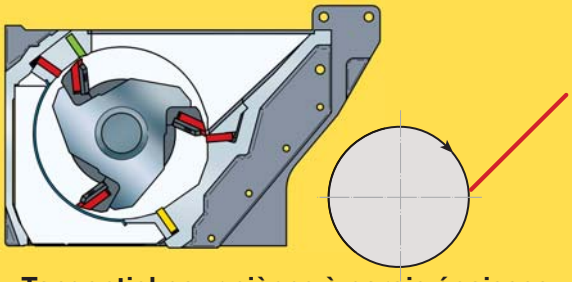

Tangentiel pour pièces à parois épaisses
On utilise généralement deux couteaux fixes (en rouge). Un troisième couteau fixe (en jaune) est monté en option pour les débits élevés. Les broyeurs Rapid 500 peuvent même être équipés d'un quatrième couteau fixe (en vert).

Directement au cœur

La chambre de coupe supertangentielle du broyeur Rapid assure l'énorme effort de préhension nécessaire pour entraîner les déchets volumineux et leur éviter de « danser » sur le rotor.

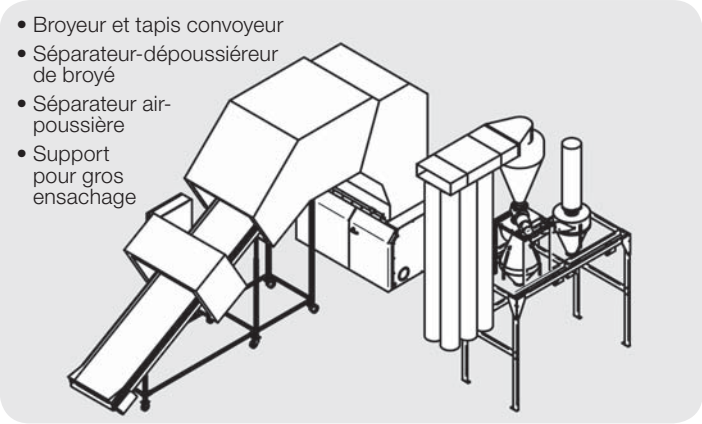

Broyeur en configuration-type pour application du soufflage

L'extrusion

Les tubes, les profilés, les films, les feuilles et les plaques sont les types de déchets les plus courant en extrusion. Ces déchets imposent des exigences particulières au broyeur, notamment en termes de configuration multiple de la goulotte d'alimentation. Par exemple, l'alimentation latérale est préférable pour guider les déchets longs comme les tubes et les profilés, tandis qu'un alimentateur à rouleaux sera la meilleure solution pour des films ou des emballages divers et que l'alimentation par l'arrière sera indiquée pour les déchets de feuilles ou plaques.

Les broyeurs Rapid de la gamme à cœur ouvert surmontent largement les difficultés posées par les déchets d'extrusion et constituent un élément important d'une ligne de fabrication intégrée. La qualité élevée du broyé obtenue permet de le recycler directement dans l'extrusion sans nuire à la qualité du produit fini.

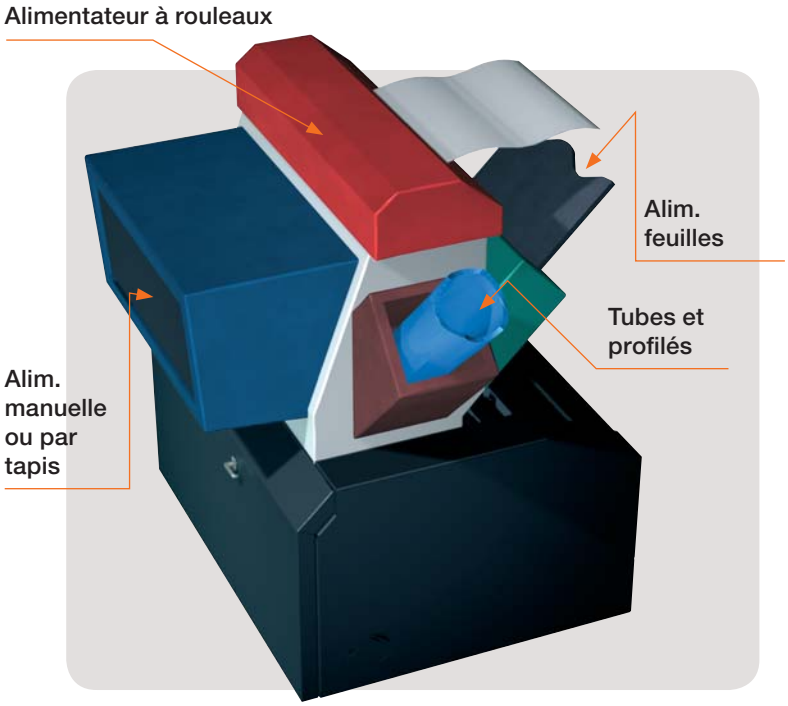

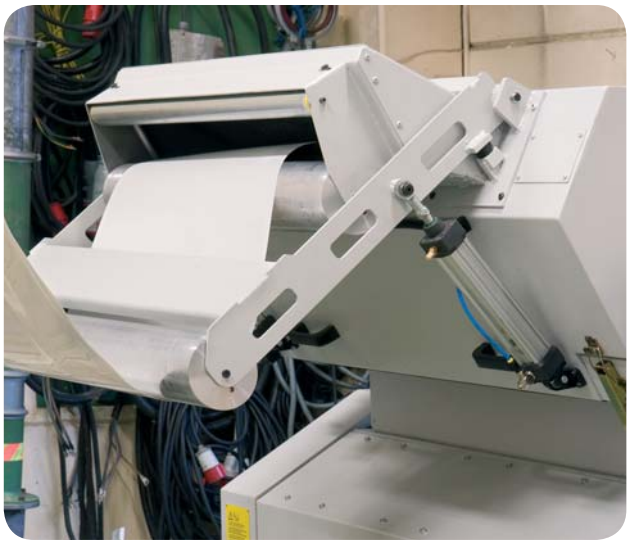

Broyeur en ligne pour déchets de film avec bras (en option) pneumatique asservi pour la synchronisation de la vitesse d'alimentation et de la vitesse de la ligne.

Configuration de la chambre de coupe

Plusieurs types de goulotte d'alimentation et un couteau de prédécoupe permettent de parfaitement adapter les broyeurs Rapid aux applications de l'extrusion.

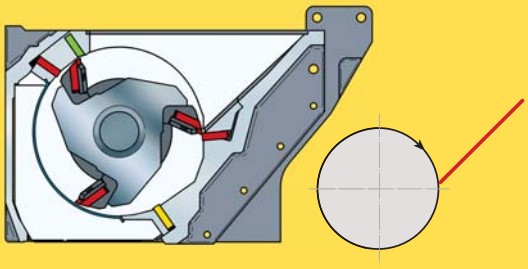

Tangentiel pour déchets extrudés
On utilise généralement deux couteaux fixes (en rouge) pour les films et plaques et pour les profilés. Un couteau fixe supplémentaire (en jaune) et un autre (en vert) pour la gamme Rapid 500 sont des options qui permettent d'accroître les débits.

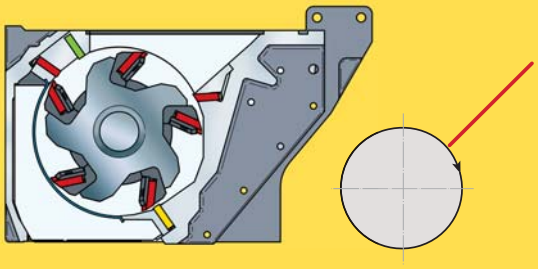

Prédécoupe pour déchets à parois épaisses
Gamme 500 seulement. Recommandé pour le broyage intensif des feuilles, tubes, profilés et déchets à parois épaisses, etc. Un troisième et/ou quatrième couteau fixe (en vert/en jaune) sont des options qui permettent d'accroître les débits.

Aucun outil nécessaire

Le voyant vert du broyeur Rapid à cœur ouvert vous indique quand vous pouvez ouvrir la machine en toute sécurité. Aucun outil n'est nécessaire pour accéder à la chambre de coupe et à ses éléments.

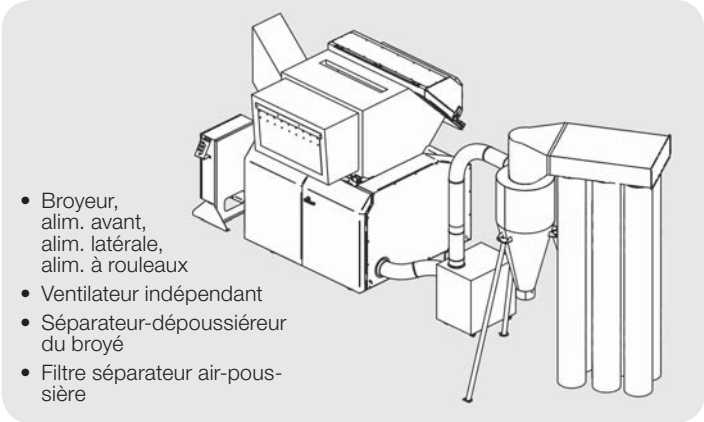

Broyage en ligne de chutes de lisières avec alimentateur à rouleaux spécialisé.

Le nom **le plus reconnu** dans

Fournisseur depuis des décennies d'une technologie évoluée de broyage à la plasturgie, sous la forme de machines robustes qui assurent une rentabilité optimale sur leur cycle de vie et produisent une excellente qualité de broyé, Rapid est devenu le nom le plus respecté dans le domaine des broyeurs. Avec un œil fixé sur l'avenir et à l'écoute permanente de nos clients, nous sommes toujours prêts à répondre à leurs demandes actuelles et futures.

Nous présentons ici des lignes de production entièrement intégrées, ainsi que d'autres fonctions des gammes 300, 400 et 500 et l'assistance que nous pouvons vous apporter après l'installation de votre broyeur.

Votre investissement le plus rentable

L'investissement dans un broyeur de qualité est souvent rentabilisé très rapidement. En outre, comme l'illustre le diagramme ci-dessous, il faut savoir que le prix d'achat d'un broyeur est souvent inférieur de 20% à son coût total sur sa durée de vie, tandis que son coût d'utilisation représente plus de 80% de ce coût total.

Pour vous permettre de connaître votre bénéfice avec précision, Rapid a mis au point un calculateur de coût, disponible sur son site www.rapidgranulator.se. Visitez-le et faites votre propre calcul.

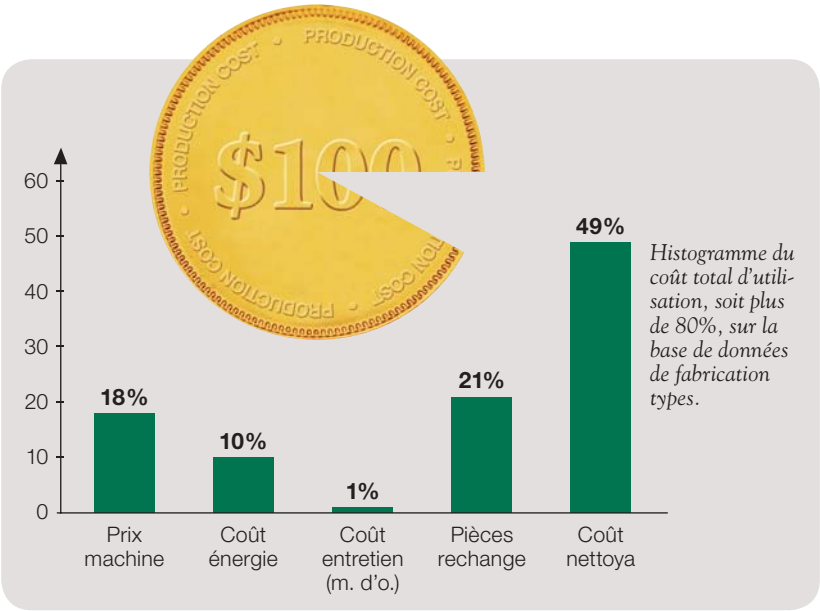

Histogramme du coût total d'utilisation, soit plus de 80%, sur la base de données de fabrication types.

Le plus robuste pour le plus difficile

Les modèles PowerTech sont équipées de pièces renforcées qui leur permettent de broyer sans aucune difficulté les matières techniques abrasives ou chargées et augmentent leur durabilité face à ces tâches intensives.

Gabarits de réglage du jeu entre couteaux

Pour maximiser le production et assurer un jeu optimal entre couteaux, des dispositifs optionnels permettent d'affûter et de prérégler hors machine les couteaux fixes et les couteaux rotatifs.

Rotor à 3 ou 5 aubes

Le rotor à 3 aubes convient au mieux aux déchets volumineux du soufflage ou autres procédés, tandis que le rotor à 5 aubes est idéal pour les débits élevés de film ou de petites pièces. Le broyeur est équipé de 2, 3 ou 4 couteaux fixes selon le modèle.

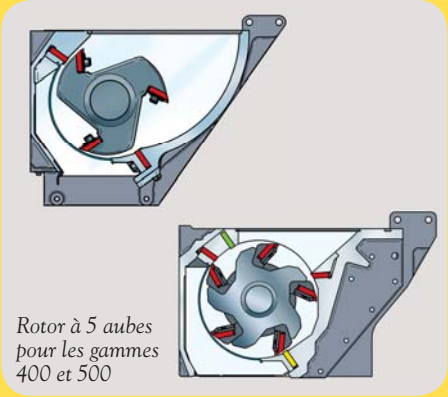

Rotor à 5 aubes pour les gammes 400 et 500

le broyage

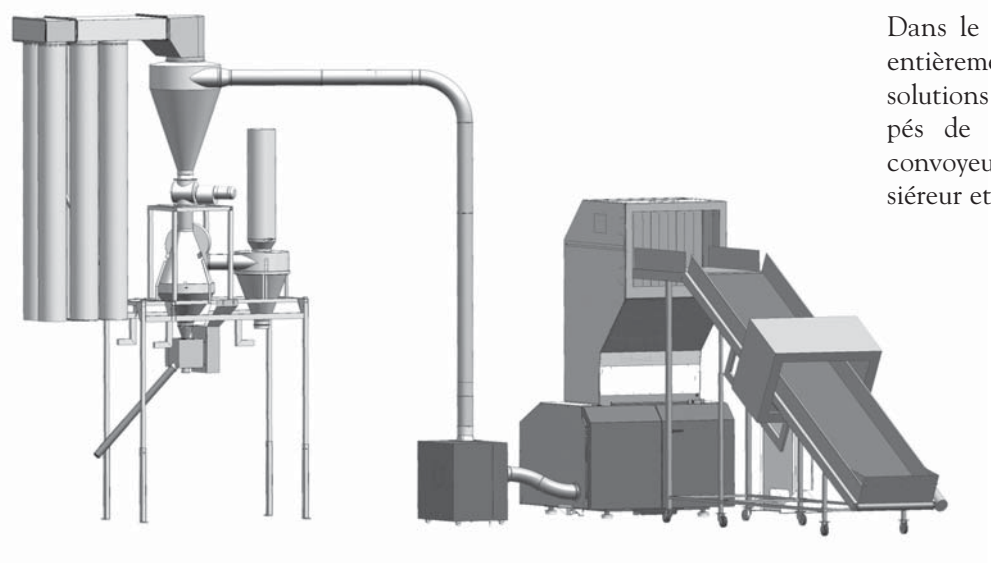

Solutions complètes

Dans le cadre d'une ligne de fabrication entièrement intégrée, nous fournissons des solutions de broyeurs intégralement équipés de tout type d'alimentation, avec convoyeur, séparateur de métaux, dépoussiéreur et filtre.

Un service client ultra-disponible

Rapid est représentée dans le monde entier par un réseau de sociétés de vente et de distributeurs agréés qui satisfont à des normes certifiées en matière de formation, d'expertise des broyeurs et de service au client. Nous mettons tout en œuvre pour vous fournir l'assistance qui vous permettra de tirer le maximum de nos broyeurs.

Service immédiat de pièces de rechange

Un client satisfait étant un client fidèle, nous faisons en sorte que les broyeurs Rapid fonctionnent le plus longtemps possible. A cet effet, notre système immédiat de pièces de rechange a pour mission de livrer vos pièces dans le délai que vous choisissez.

	Largeur de la chambre de coupe, mm					Puissance moteur, kW
	300	450	600	900	1200	
Rapid 300	■	■	■			5.5–15
Rapid 400		■	■	■	■	11–37
Rapid 500			■	■	■	18.5–55

Le nom le plus reconnu dans le broyage

Rapid est le leader mondial du broyage. Nous concevons, fabriquons et commercialisons des broyeurs indépendants et des solutions complètes de recyclage intégré pour la plasturgie. Notre programme étendu de broyeurs, de la machine sur banc au broyeur géant, est capable de répondre à pratiquement tous vos besoins en matière de broyage.

Nos produits sont considérés comme les plus robustes, les plus fiables et de la meilleure qualité du marché, et notre excellent service de pièces de rechange contribue à les maintenir en parfait état.

Nous savons être un partenaire dévoué. Avec plus de 50 ans d'expérience, une présence mondiale et plus de 60 000 broyeurs installés dans le monde, nous mettons nos compétences, nos collaborateurs et nos moyens à votre disposition.

Dans le domaine du recyclage des déchets plastiques, Rapid met tout en œuvre pour aller au-delà de vos attentes.

Rapid
MASTERS OF GRANULISTICS

Rapid Sweden - Head Office

Rapid Granulator AB
Industrivägen 4, Box 9,
SE-330 10 Bredaryd, Sweden
Phone: +46 (0)370 86500
Fax: +46 (0)370 80251
E-mail: info@rapidgranulator.se

Rapid dans le monde:

info@rapidgranulator.com	(USA)
info@rapidgranulator.de	(Allemagne)
rapid.fr@rapid-france.fr	(France)
info@rapidgranulator.it	(Italie)
info@rapidgranulator.cn	(Chine)
rapidsea@pacific.net.sg	(Singapour)

Représentant:

IBBRO545-FR-01 © Rapid Granulator AB, 2007, Subject to technical modifications without prior notice.

www.rapidgranulator.se